ФОРСУНКА ПЫЛЕСОСА ДЛИННАЯ

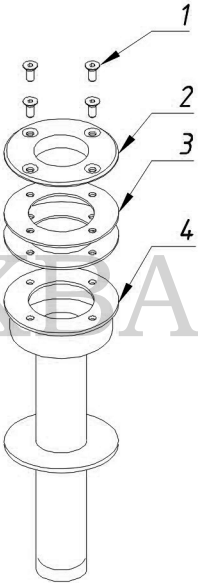

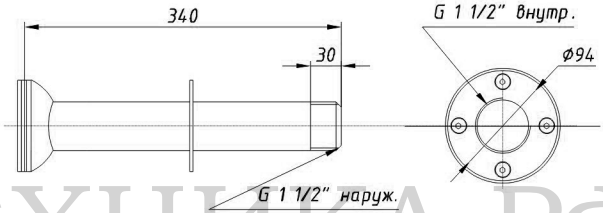

АКВАТЕХНИКА.РФ

1	Винт М 6 (шестигр. 4мм)	4 шт.
2	Крышка полированная	1 шт.
3	Уплотнительная прокладка	2 шт.
4	Корпус	1 шт.

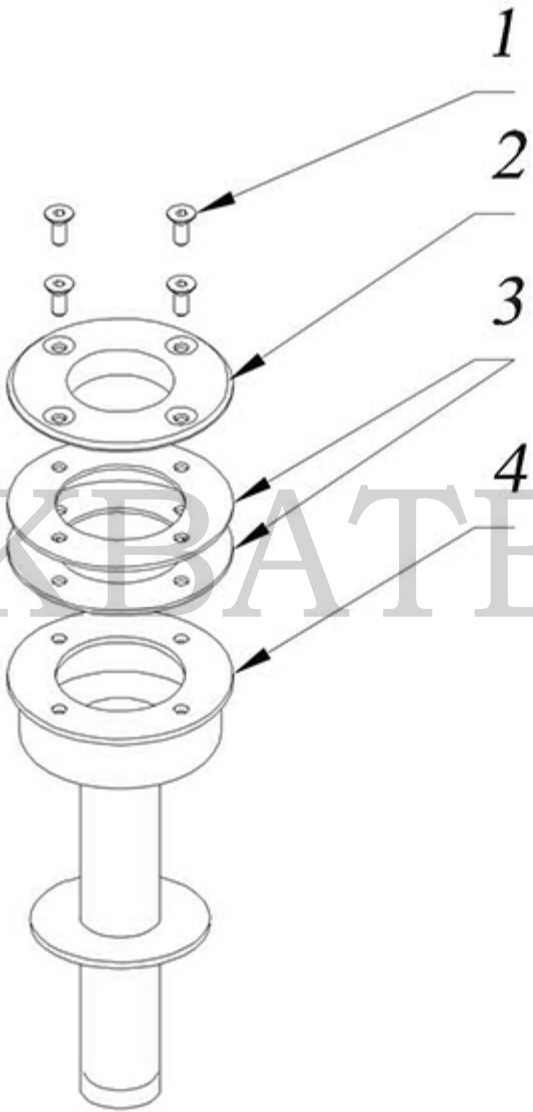

ФОРСУНКА ПРОЖЕКТОРА ДЛИННАЯ

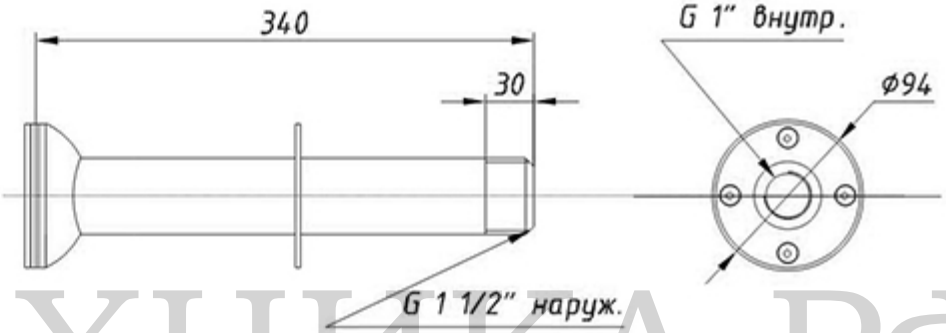

АКВАТЕХНИКА.РФ

1	Винт М 6 (шестигр. 4мм)	4 шт.
2	Крышка полированная	1 шт.
3	Уплотнительная прокладка	2 шт.
4	Корпус	1 шт.

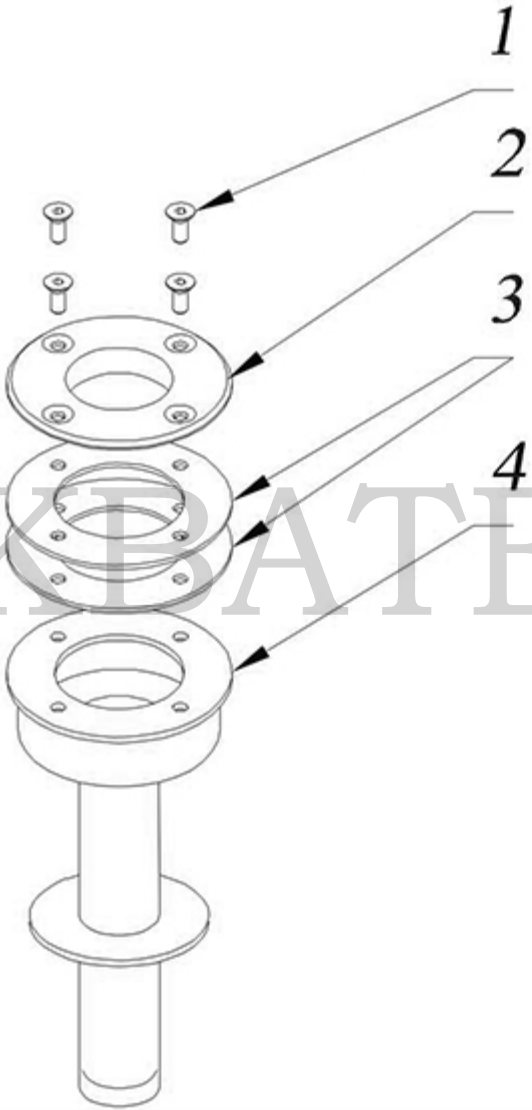

ФОРСУНКА КНОПКИ ДЛИННАЯ

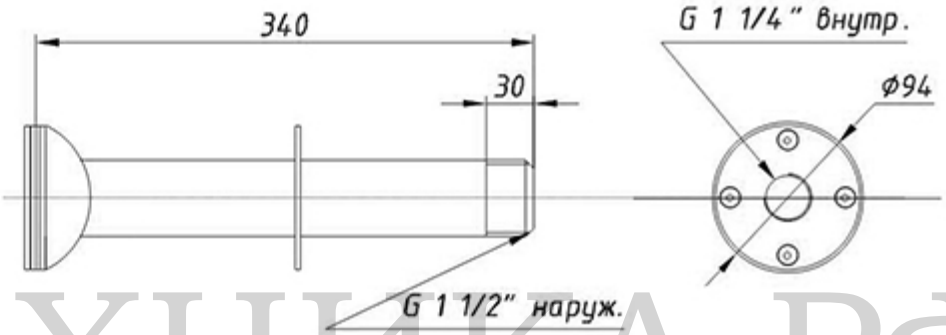

АКВАТЕХНИКА.РФ

1	Винт М 6 (шестигр. 4мм)	4 шт.
2	Крышка полированная	1 шт.
3	Уплотнительная прокладка	2 шт.
4	Корпус	1 шт.

Форсунка подсоединения подводного пылесоса.

Форсунка подсоединения подводного пылесоса – является элементом системы водоподготовки бассейна. Форсунка подсоединения подводного пылесоса устанавливается ниже уровня зеркала воды. В форсунку вкручивается адаптор с резьбовой частью из пластика, соединяющийся со шлангом подводного пылесоса. Форсунка используется в основном в переливных системах фильтрации или в случае затрудненного подключения подводного пылесоса к скиммеру.

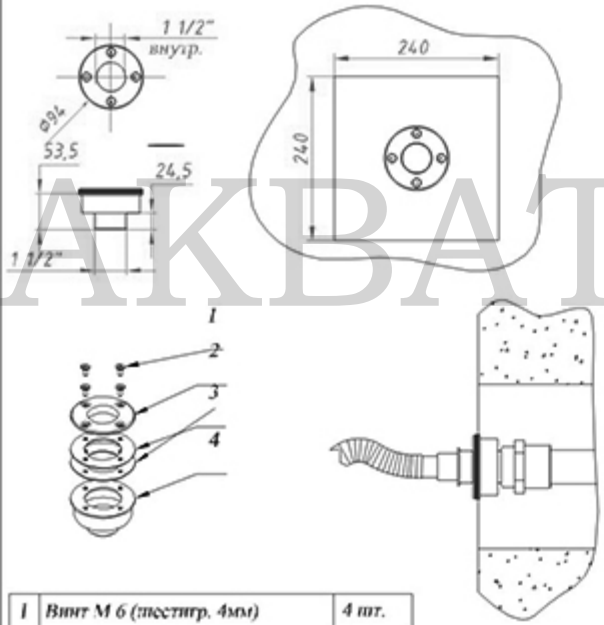

1	Винт М 6 (нестигр. 4мм)	4 шт.
2	Крышка полированная	1 шт.
3	Уплотнительная прокладка	2 шт.
4	Корпус	1 шт.

Форсунка подсоединения подводного пылесоса

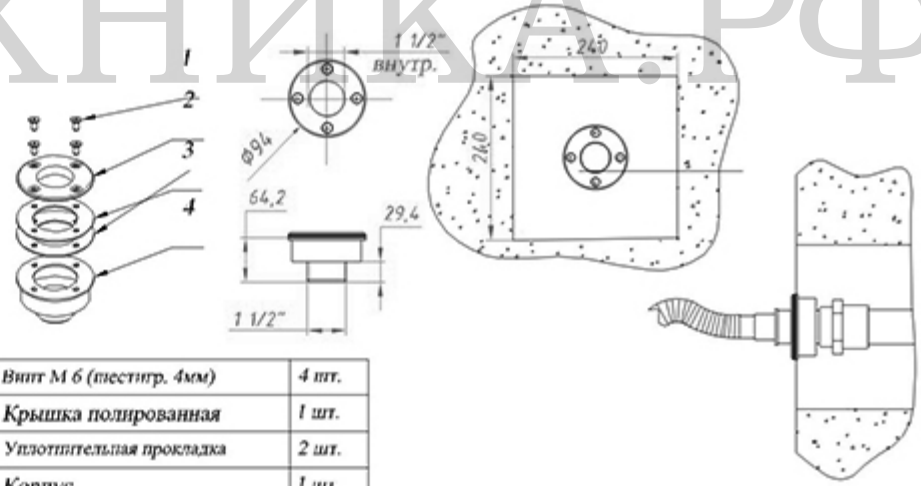

1	Винт М 6 (нестигр. 4мм)	4 шт.
2	Крышка полированная	1 шт.
3	Уплотнительная прокладка	2 шт.
4	Корпус	1 шт.

АКВАТЕХНИКА.РФ

Форсунка подсоединения подводного прожектора

Адаптор служит для удобства монтажа и последующего обслуживания СПА прожекторов "Пален" в бассейнах с пленочным и плиточным покрытием.

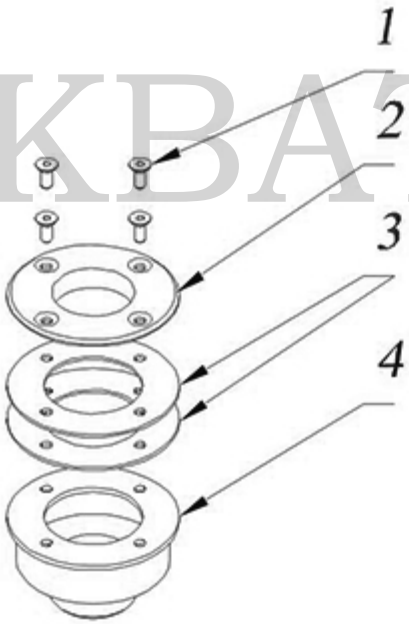

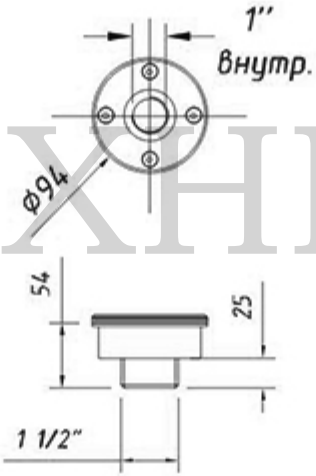

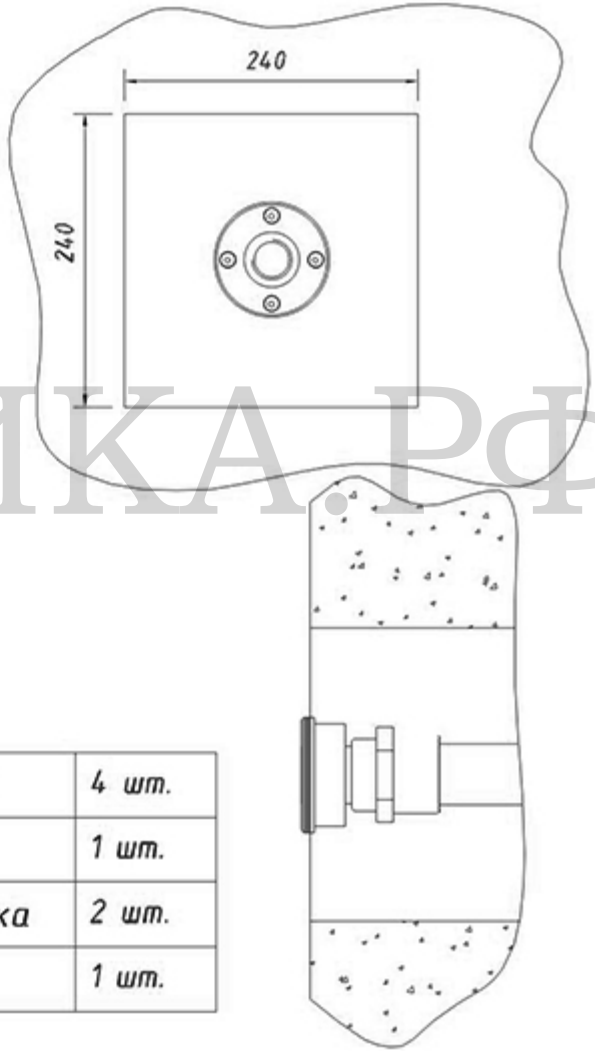

1	Винт М 6 (шестигр. 4мм)	4 шт.
2	Крышка полированная	1 шт.
3	Уплотнительная прокладка	2 шт.
4	Корпус	1 шт.

АКВАТЕХНИКА.РФ

Форсунка подсоединения подводного пылесоса

Форсунка подсоединения подводного пылесоса – является элементом системы водоподготовки бассейна. Форсунка подсоединения подводного пылесоса устанавливается ниже уровня зеркала воды. В форсунку вкручивается адаптор с резьбовой частью из пластика, соединяющийся со шлангом подводного пылесоса. Форсунка используется в основном в переливных системах фильтрации или в случае затрудненного подключения подводного пылесоса к скиммеру. Изготовлено из нержавеющей стали AISI 304.

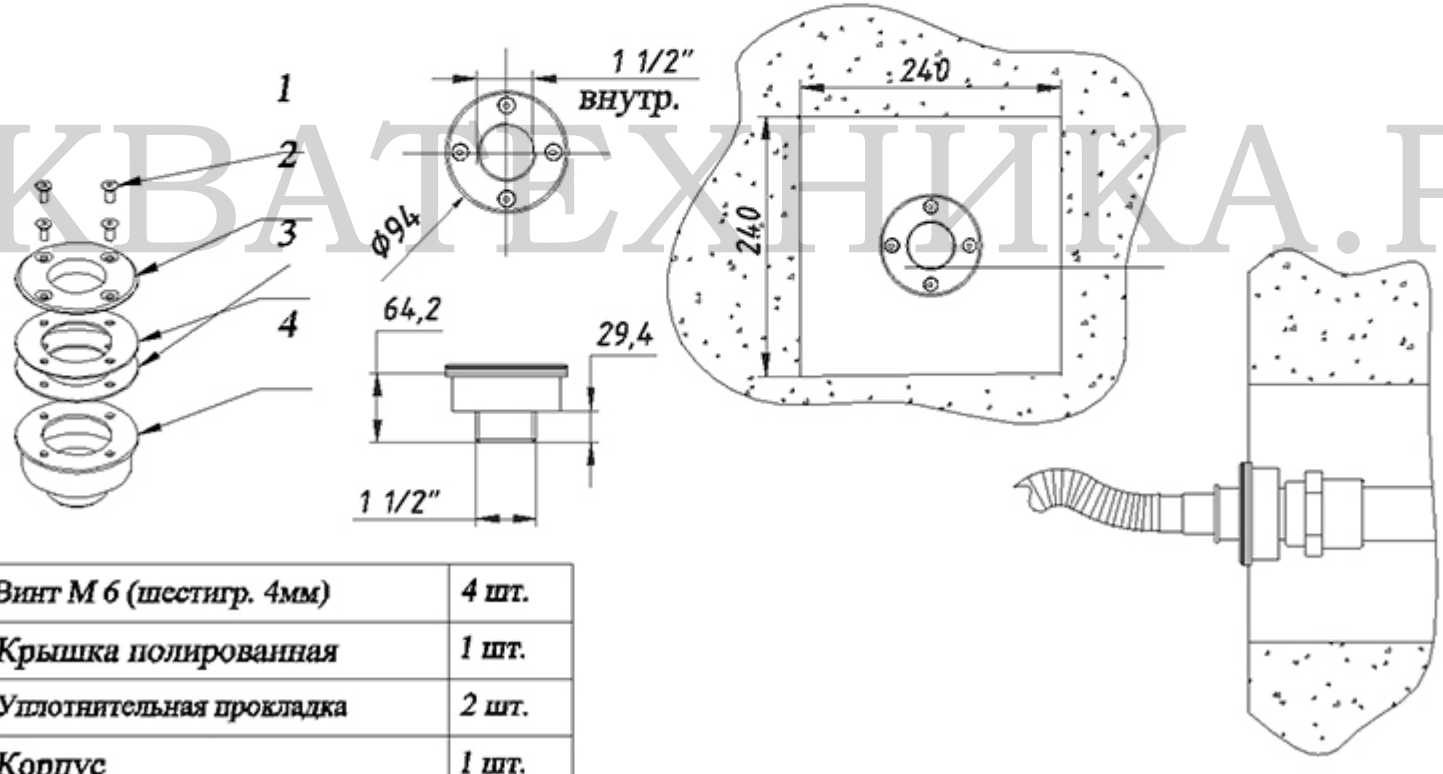

АКВАТЕХНИКА.РФ

1	Винт М 6 (шестигр. 4мм)	4 шт.
2	Крышка полированная	1 шт.
3	Уплотнительная прокладка	2 шт.
4	Корпус	1 шт.