ИНСТРУКЦИЯ ПО ЭКСПЛУАТАЦИИ
ПРОЖЕКТОР 300 ВТ, ПРОЖЕКТОР СВЕТОДИОДНЫЙ

АТ 16.01, АТ 16.02, АТ 16.03, АТ 16.04, АТ 16.05, АТ 16.06

АКВАТЕХНИКА.РФ

ПАСПОРТ ИЗДЕЛИЯ АТ 16.01 – 16.06

1. Общие положения

Прожектор из нержавеющей стали предназначен для использования в аквасистемах (бассейны, купели, аквапарки, пруды и т.д.).

Прожектор (светильник) применяется для освещения бассейна в темное время суток.

Угол рассеивания света у светильников данного типа составляет около 100 градусов. Равномерная засветка толщи воды. Крепление в закладную деталь. Замена лампы без слива воды.

2. Технические характеристики

АКВАТЕХНИКА.РФ

Прожектор (светильник) АТ 16.01 – АТ 16.06 полностью выполнен из нержавеющей стали AISI 304 (08Х18Н10), является подводным осветительным прибором. Степень защиты IP 68.

Лампа галогенная 300 ВТ (АТ 16.01 - 16.02).

Светодиодная лампа (АТ 16.03-16.06) мощностью 22 Вт, par 56, рабочий ресурс светодиодной лампы 50.000 часов, стандартное питание 12 В.

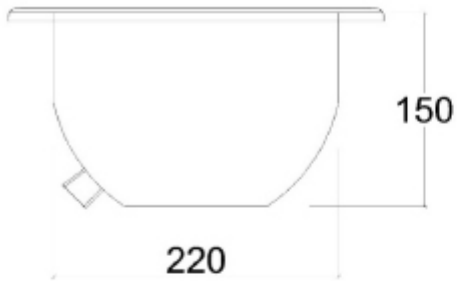

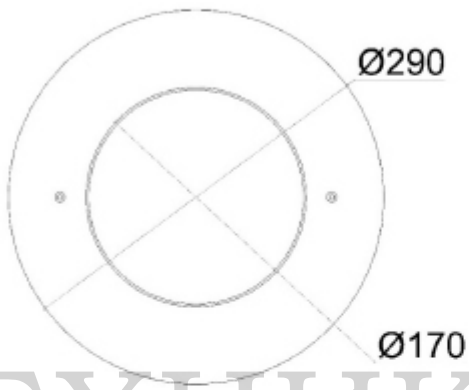

АКВАТЕХНИКА.РФ

Габаритные размеры рис. 1:

3. Комплект поставки

1. Полированная лицевая часть прожектора - 1 шт.
2. Винт М5 х 25 - 2 шт.
3. Прижимной фланец - 1 шт. (универсальный комплект поставки)
4. Болт М6 х 12 - 8 шт. (универсальный комплект поставки)
5. Уплотнительное кольцо - 2 шт. (универсальный комплект поставки)
6. Закладная часть из нержавеющей стали - 1 шт.
7. Кабель сечением 2х4 - 2,5 метра
8. Обжим кабеля М22 - 2 шт.
9. Лампа галогенная / светодиодная par 56 - 1 шт.

4. Гарантийные обязательства

Гарантийный срок эксплуатации изделия 12 месяцев с момента ввода в эксплуатацию, но не более 18 месяцев со дня отгрузки. Изготовитель обязуется в течение гарантийного срока безвозмездно устранять выявленные дефекты, заменять или ремонтировать вышедшие из строя детали изделия при условии соблюдения правил хранения, транспортировки и эксплуатации.

Гарантийные обязательства действует при условии:

- Монтаж изделия, настройка, подключение выполнено квалифицированным и опытным персоналом.

- Прожектор (светильник) используется по своему прямому назначению.

- При установке / настройке используются только оригинальные части изделия.

- Не допускается замена комплектующих прожектора, без уведомления и согласия изготовителя.

АКВАТЕХНИКА.РФ

Гарантия не включает в себя работы по демонтажу/монтажу сломанного изделия. Претензии по качеству не принимаются, если установлено, что выход из строя произошел ввиду механического повреждения, монтажа неквалифицированным специалистом, неправильного монтажа и неверной эксплуатации.

Эксплуатация прожектора в «морской воде», с использованием электролиза и в иных условиях, не соответствующих требованиям к качеству воды, запрещается!

Запрещается установка прожекторов (светильников) в дно бассейна, включать прожектор не в воде, более чем на 30 секунд, производить замену штатного кабеля!

АТ 16.01 ПРОЖЕКТОР 300 ВТ

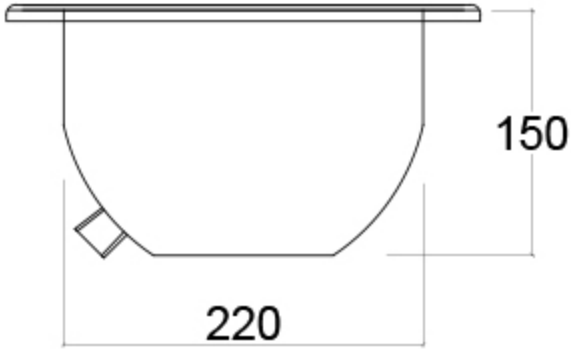

АКВАТЕХНИКА.РФ

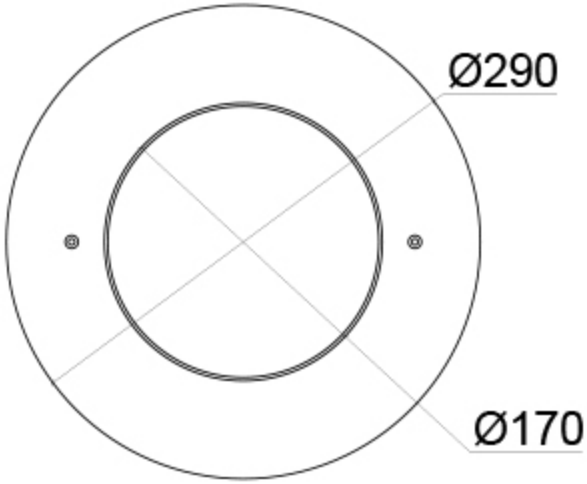

РАЗМЕРЫ ПРОЖЕКТОРА

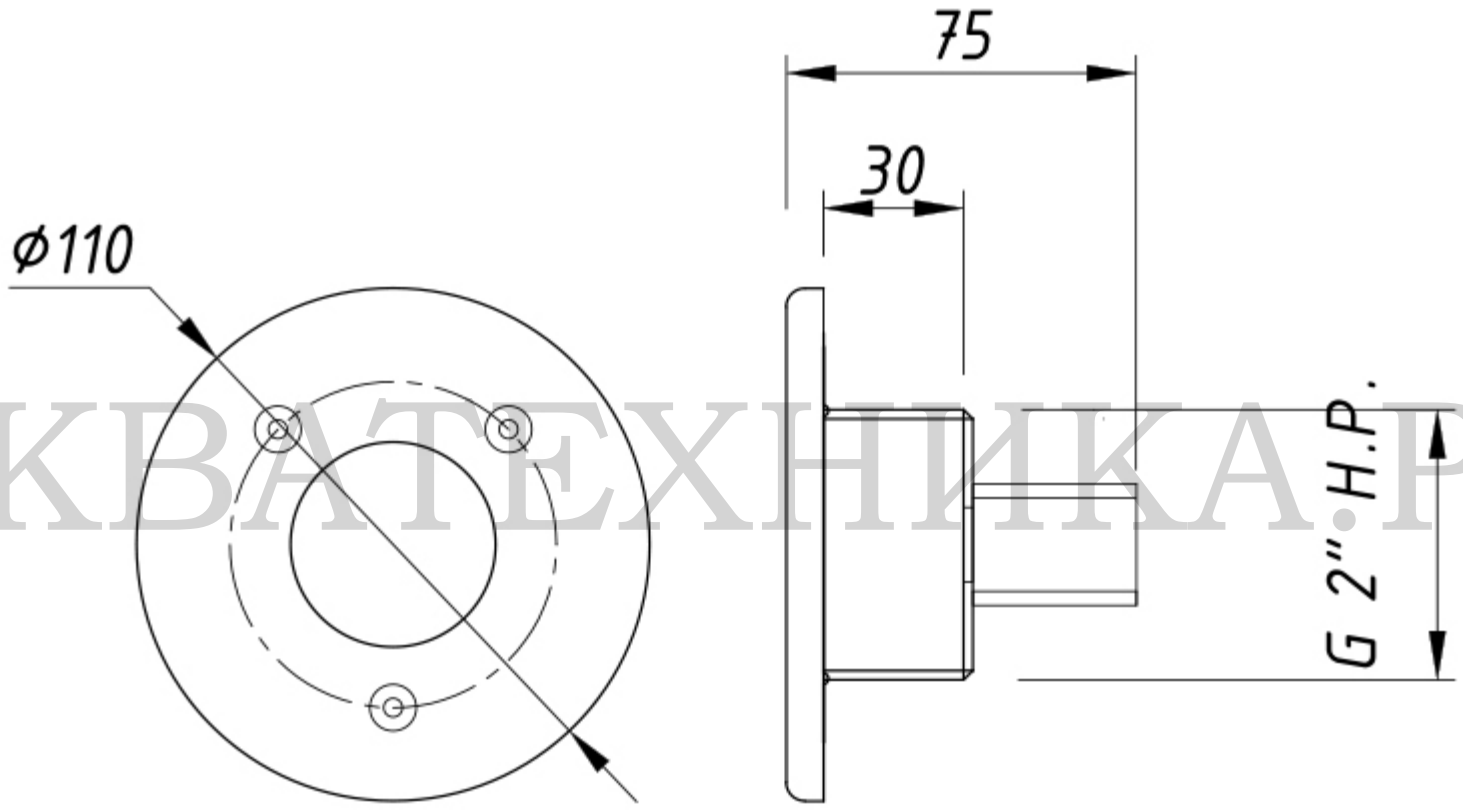

АКВАТЕХНИКА.РФ

УСТАНОВКА ВСТРАИВАЕМОГО СВЕТИЛЬНИКА

В бассейне переливного типа

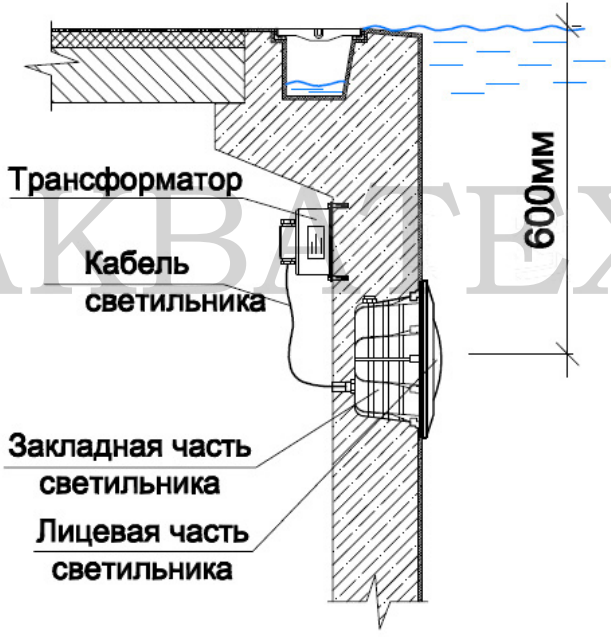

В скиммерном бассейне

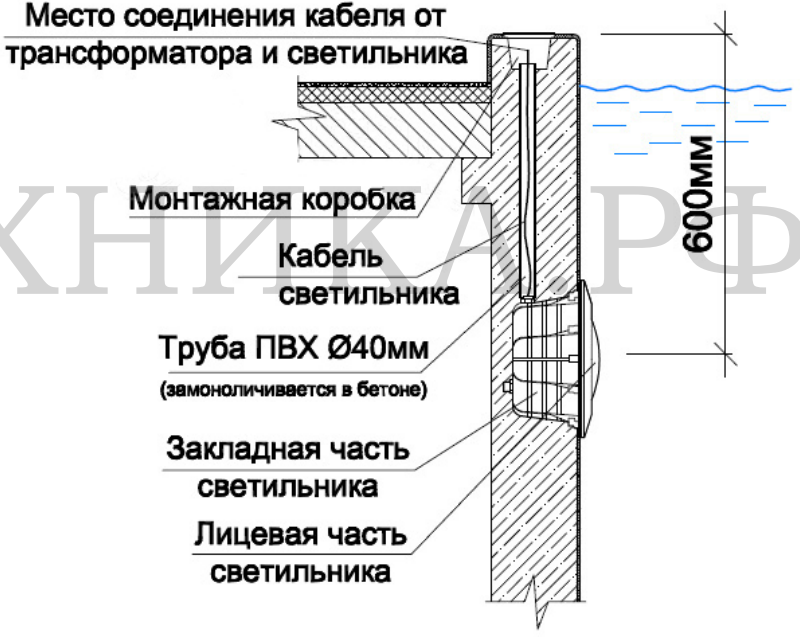

АКВАТЕХНИКА.РФ