ДОННЫЙ СКИММЕР С БОКОВЫМ СЛИВОМ

Донный скиммер - заборник воды с донной части бассейна. Донный скиммер является частью системы водоподготовки бассейна и необходим для опорожнения бассейна.

Выполнен из нержавеющей стали AISI304.

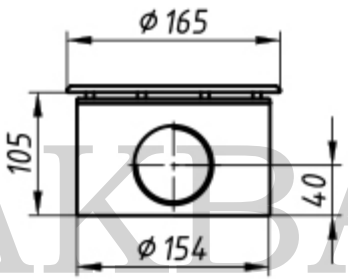

1	Винт М 6 (шестигр. 4мм)	1 шт.
2	Крышка полированная	1 шт.
3	Прижимной фланец	1 шт.
4	Уплотнительное кольцо	2 шт.
5	Корпус	1 шт.
6	Болт М 6	6 шт.

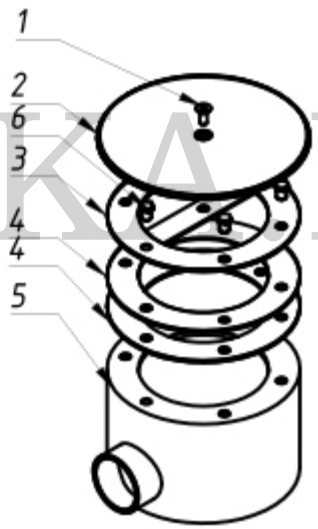

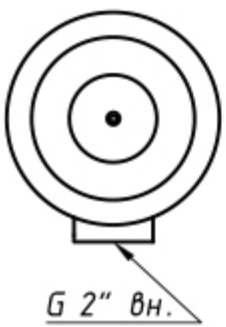

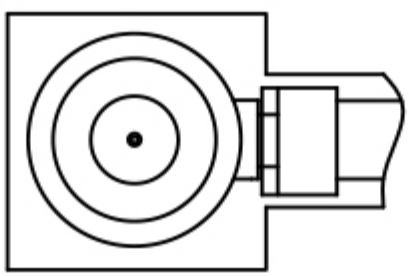

АКВАТЕХНИКА РФ

Донный скиммер диаметром 250 мм

Донный скиммер – заборник воды с донной части бассейна, имеет подсоединение 2" с внутренней резьбой.

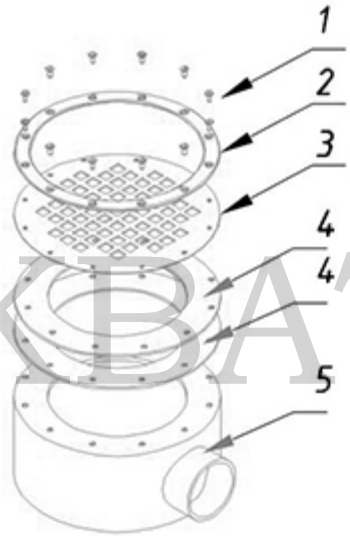

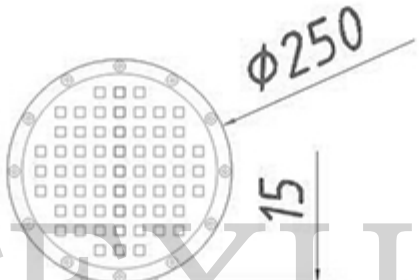

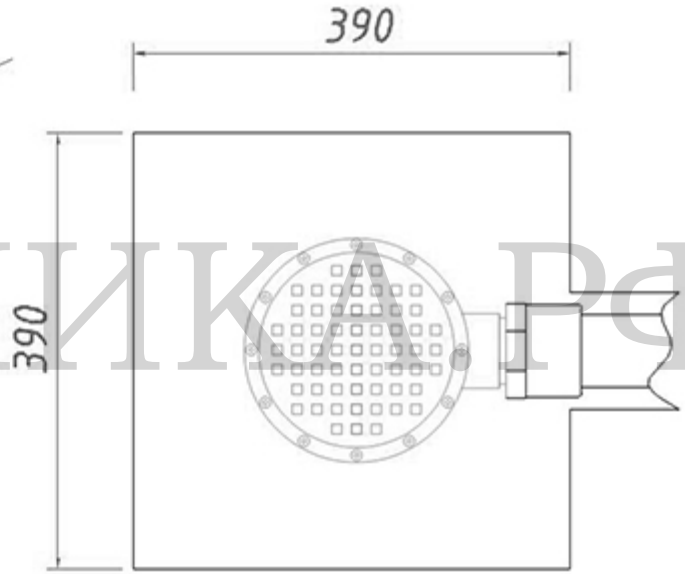

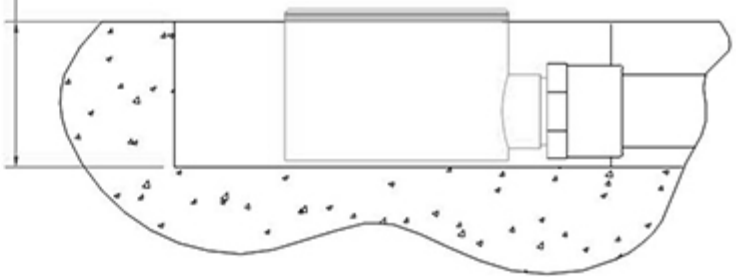

1	Винт М 6 (шестигр. 4мм)	12 шт.
2	Прижимной фланец	1 шт.
3	Перфорированный элемент	1 шт.
4	Уплотнительное кольцо	2 шт.
5	Корпус	1 шт.

АКВАТЕХНИКА.РФ

Донный скиммер диаметром 320 мм

Донный скиммер – заборник воды с донной части бассейна, имеет подсоединение 2 1/2" с внутренней резьбой.

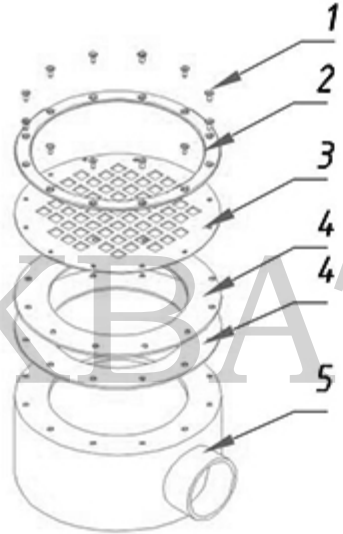

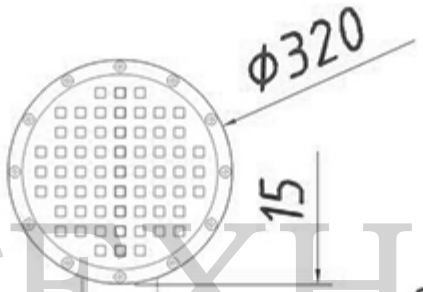

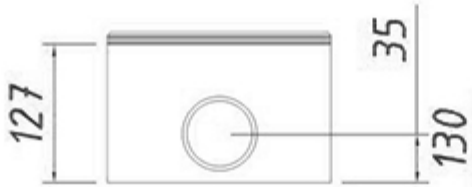

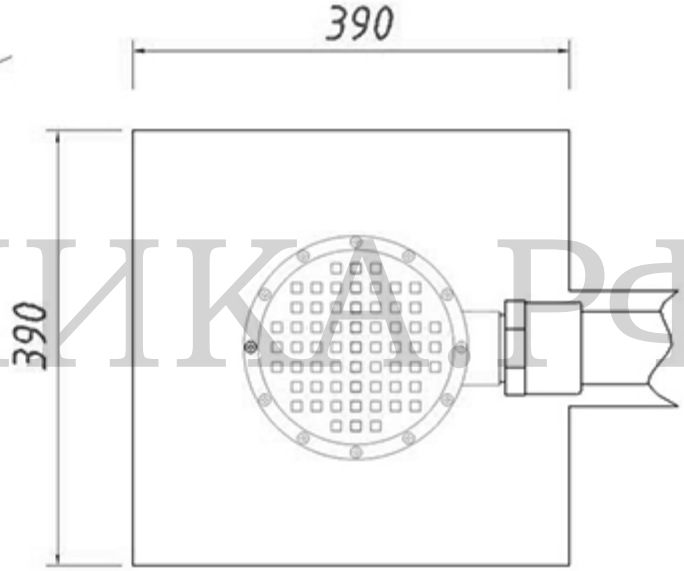

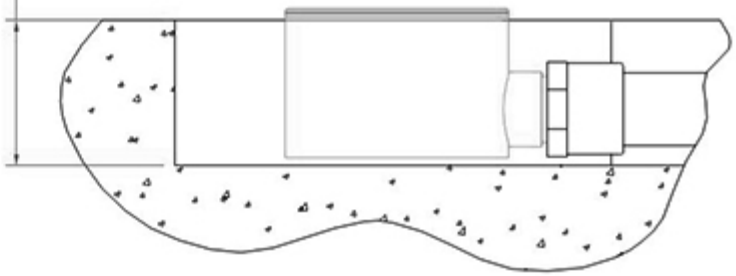

1	Винт М 6 (шестигр. 4мм)	12 шт.
2	Прижимной фланец	1 шт.
3	Перфорированный элемент	1 шт.
4	Уплотнительное кольцо	2 шт.
5	Корпус	1 шт.

АКВАТЕХНИКА.РФ

Донный скиммер 150 х150 мм

Донный скиммер - заборник воды с донной части бассейна. Донный скиммер является частью системы водоподготовки бассейна и необходим для опорожнения бассейна.

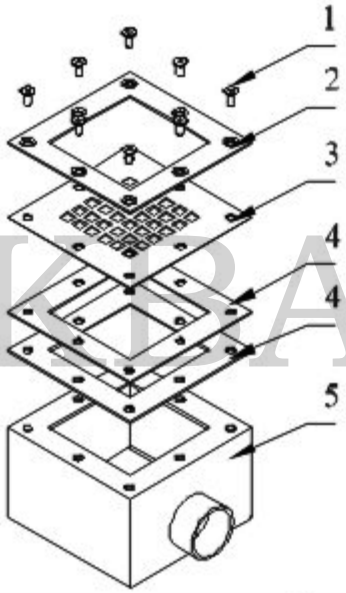

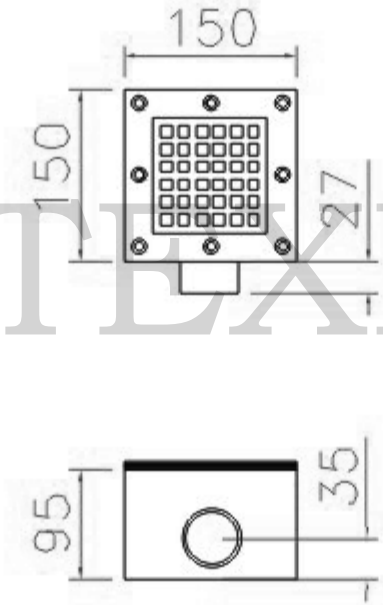

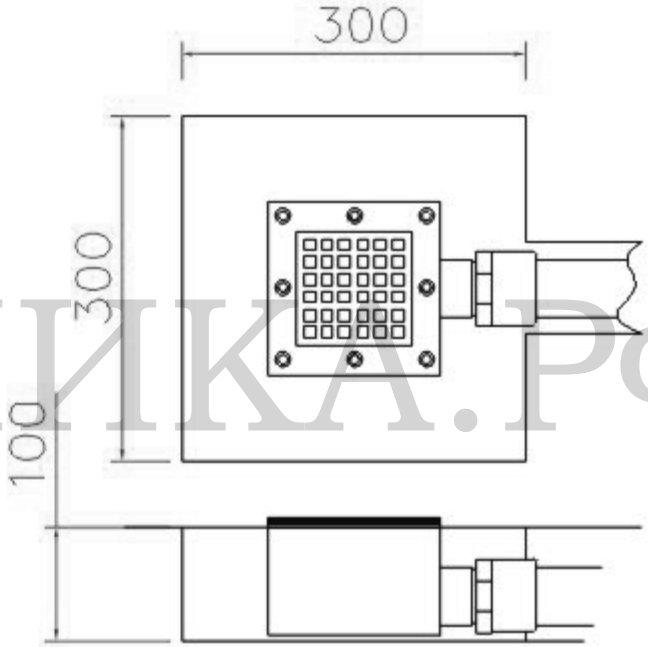

1	Винт М 6(шест. 4мм)	8 шт.
2	Прижимной фланец	1 шт.
3	Перфорированный элемент	1 шт.
4	Уплотнительное кольцо	2 шт.
5	Корпус	1 шт.

АКВАТЕХНИКА.РФ

Донный скиммер 165 х165 мм

Выступающий на 10мм над корпусом верхний фланец позволяет скрыть дефекты на плитке (мозаике).

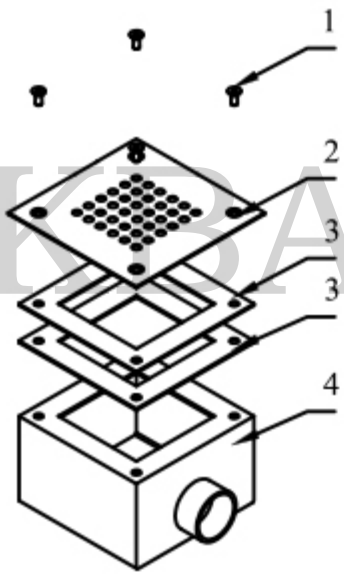

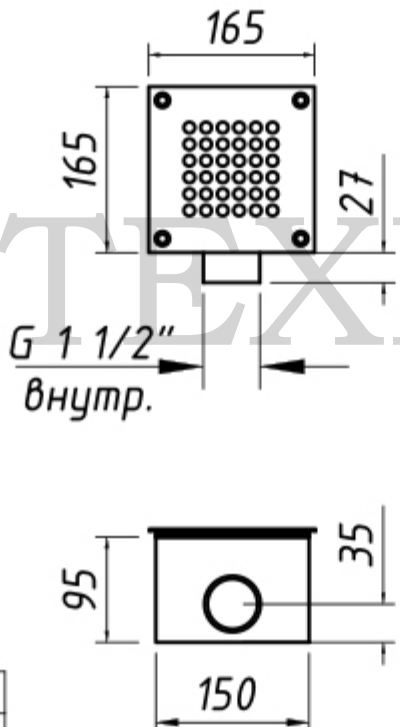

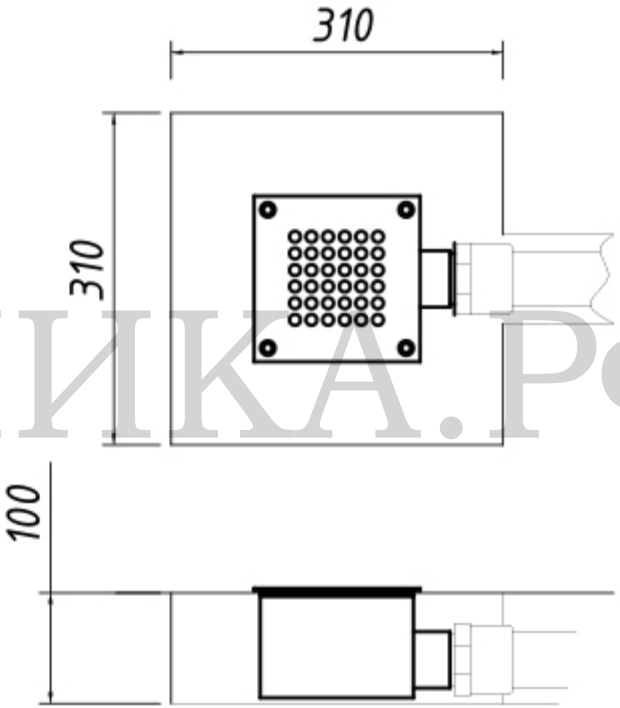

1	Винт М 6(шест. 4мм)	8 шт.
2	Перфорированный элемент	1 шт.
3	Уплотнительное кольцо	2 шт.
4	Корпус	1 шт.

АКВАТЕХНИКА.РФ

Скиммер донный 250 х250 мм с подсоединением 2"

Донный скиммер - заборник воды с донной части бассейна. Является частью системы водоподготовки и необходим для опорожнения бассейна.

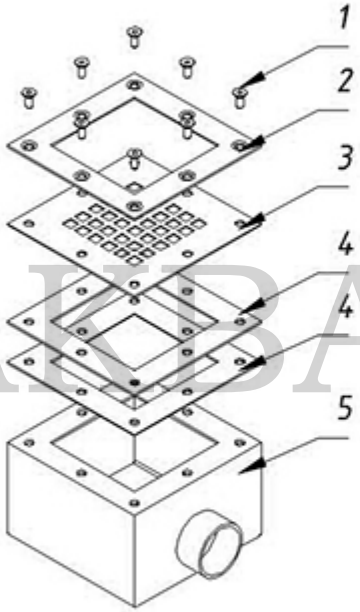

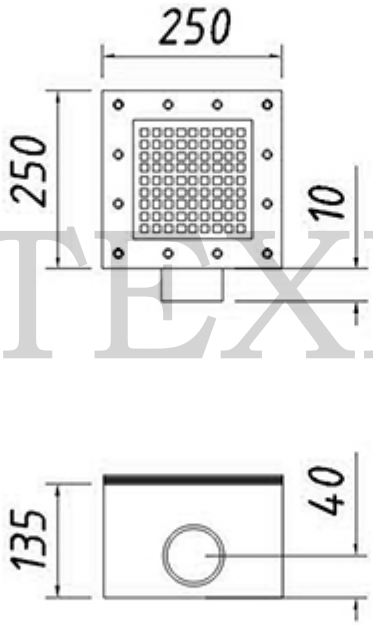

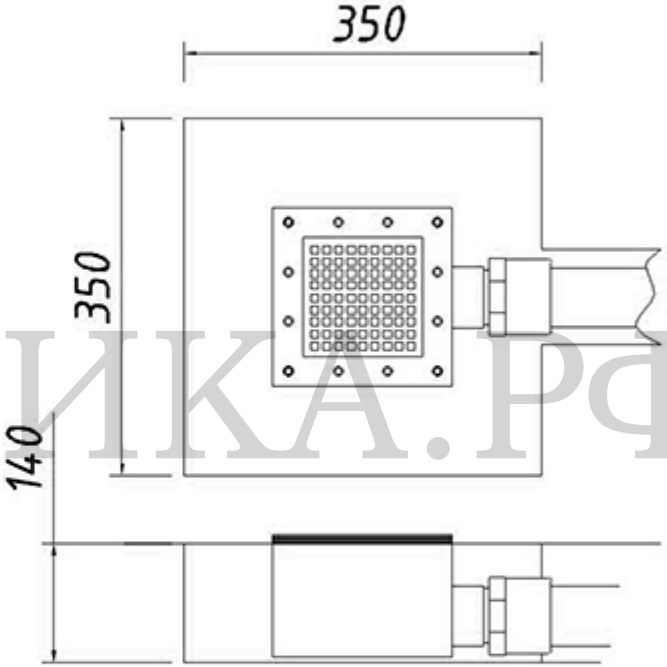

АКВАТЕХНИКА.РФ

1	Винт М 6(шест. 4мм)	12 шт.
2	Прижимной фланец	1 шт.
3	Перфорированный элемент	1 шт.
4	Уплотнительное кольцо	2 шт.
5	Корпус	1 шт.

ДОННЫЙ СЛИВ АТ 04.10

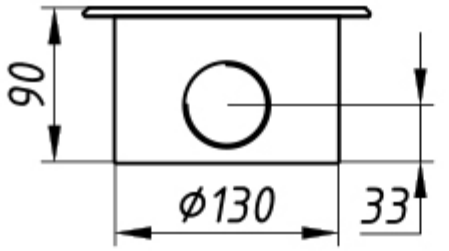

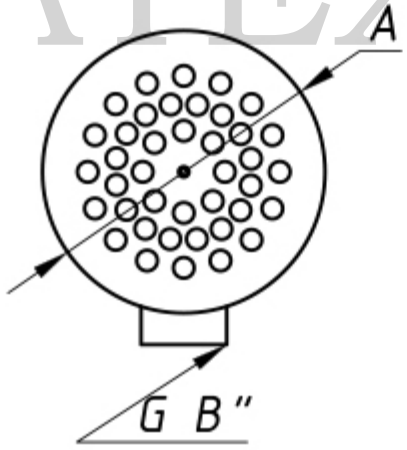

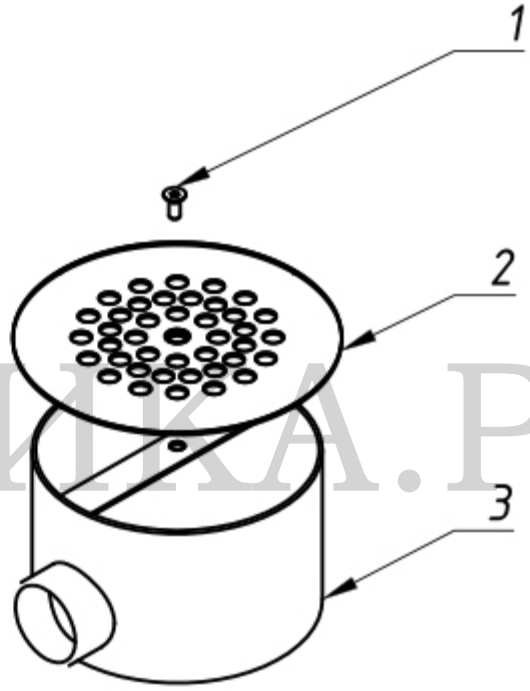

АКВАТЕХНИКА.РФ

1	Винт М 6 (шестигр. 4мм)	1 шт.
2	Крышка полированная	1 шт.
3	Корпус	1 шт.

ДОННЫЙ СЛИВ АТ 04.11

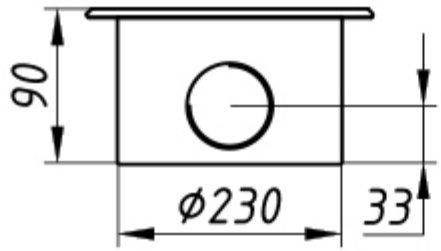

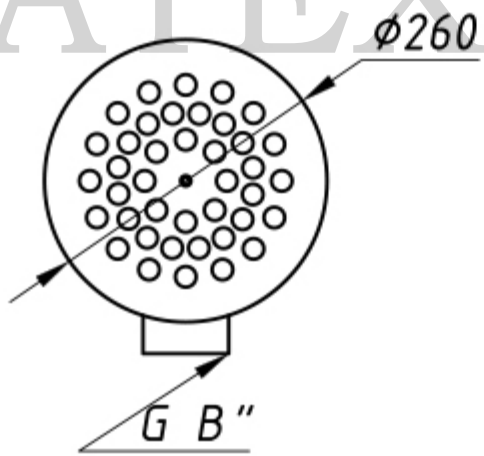

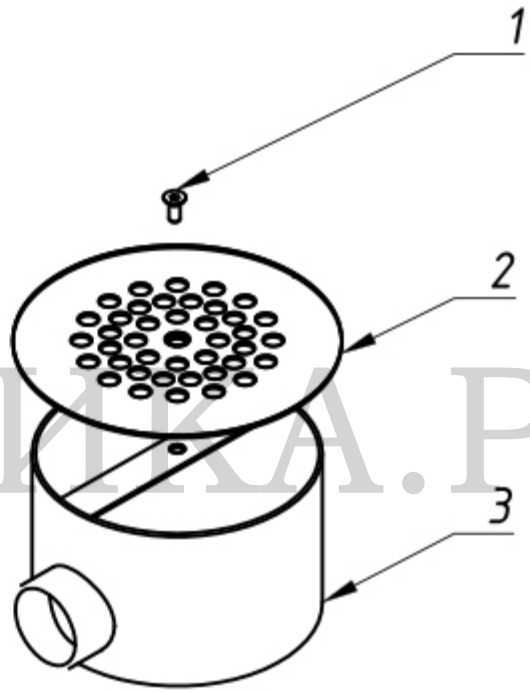

АКВАТЕХНИКА.РФ

1	Винт М 6 (шестигр. 4мм)	1 шт.
2	Крышка полированная	1 шт.
3	Корпус	1 шт.

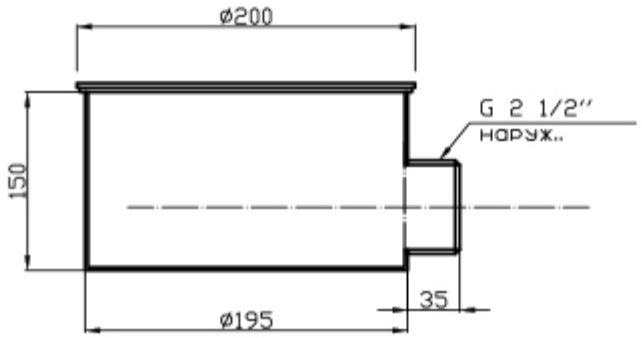

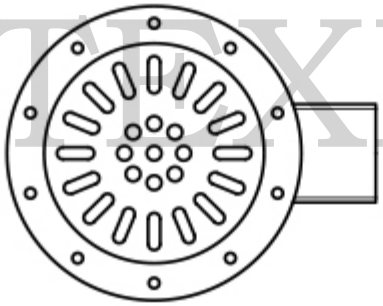

АКВАТЕХНИКА.РФ

АТ 04.16 ДОННЫЙ СЛИВ ø200 мм
Заборник воды из донной части бассейна.
Является частью системы водоподготовки бассейна
и необходим для его опорожнения.Монтаж – универсальный
Подключение – G 2 ½" Н.Р.

					ДОННЫЙ СЛИВ 200x200 мм			
Изм	Лист	N докум	Подп	Дата	АТ 04.16	Лит	Масса	Масштаб
Разраб								
Провер						Лист 1		Листов
Т. контр								
Н. контр					AISI 304	"Аква-Техника"		
Утв								

Формат А3

Перв. примен | Справ. N | Подп. и дата | Инв. N дубл. | Взамен инв. N | Подп. и дата | Инв. N подл.

АТ 04.17 Донный слив 200х200 мм

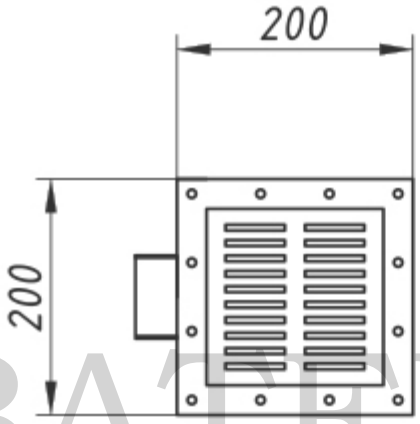

Донный слив (скиммер) – заборник воды из донной части бассейна. Является частью системы водоподготовки бассейна и необходим для его опорожнения.

Изготовлен из нержавеющей стали AISI 304.

Монтаж - универсальный (плитка/пленка).

Имеет подключение с резьбой 2 $\frac{1}{2}$" н,р.
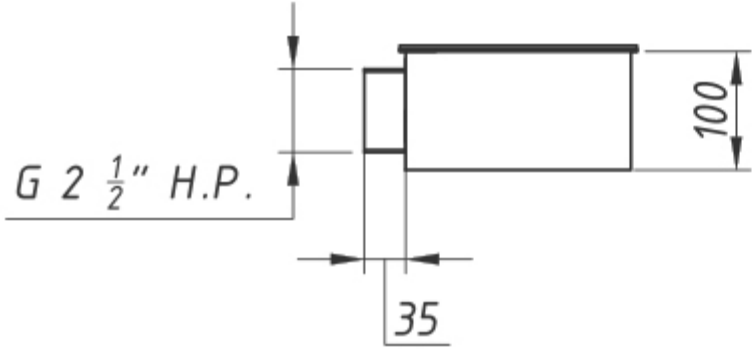
АКВАТЕХНИКА.РФ